

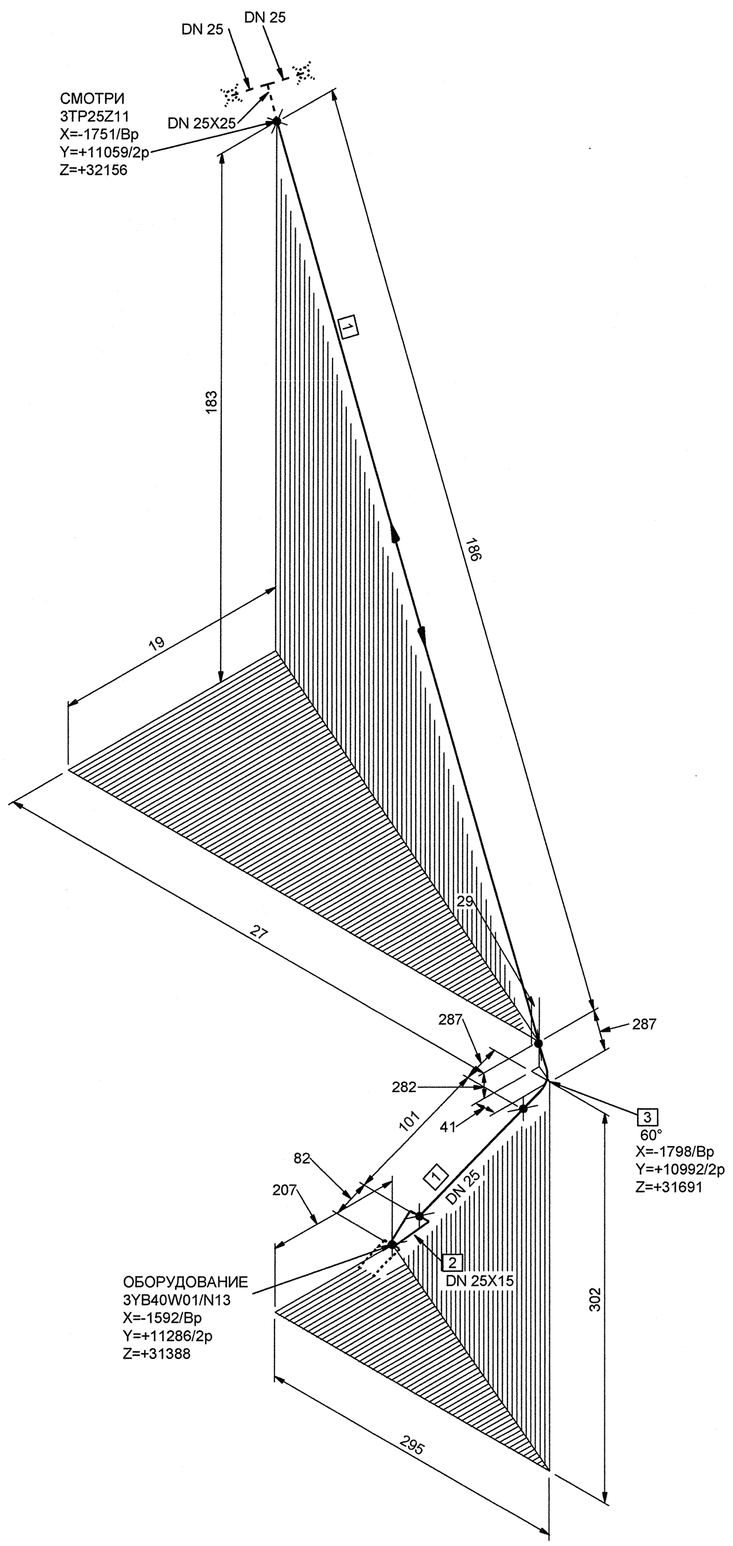

МОНТАЖНЫЕ ЭЛЕМЕНТЫ

ПОЗ	НАИМЕНОВАНИЕ	КОЛ	МАТЕРИАЛ	МАССА ЕД-ЦЫ, КГ
1	ОСТ 24.125.01-89 ТРУБА 32х3,5	0.287 М	08Х18Н10Т ТУ 14-3Р-197-2001	2.47
2	05 ОСТ 24.125.08-89 ПЕРЕХОД DN 25х15	1	08Х18Н10Т ГОСТ 5949-75**	0.45
3	19 ОСТ 24.125.03-89 ОТВОД 60°-32х3,5-200х200-557 - R150	1	08Х18Н10Т ТУ 14-3Р-197-2001	1.38

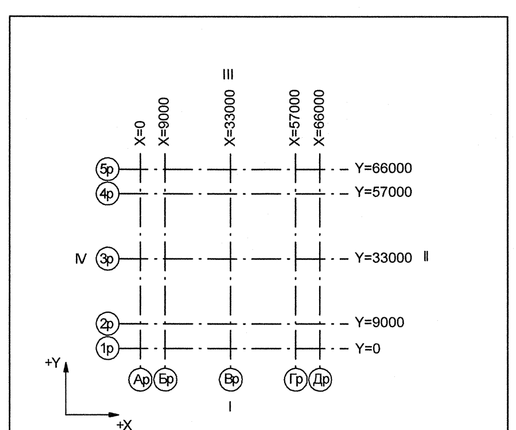

Номер трубопровода - V
Подведомственность - ПНАЭГ 7-008-89
Классификационное обозначение по НП-001-97 - 2Н3
Группа по ПНАЭГ 7-008-89 - В
Класс безопасности по НП-001-97 - 2
Категория сейсмостойкости по НП-031-01 - I
Рабочие параметры: Pp= 17.64 МПа, tp=350°С
Параметры гидроиспытания: Pr=24.50 МПа, t не менее 5°С
Среда- Теплоноситель I контура
Азот
Газоводяная смесь

3TG11Z01 01		3	DN 100	Z+ 2700 X+ 175 Y- 2775	3TG11W01/N1				S8 3TG11Y01/PT-997				3TG11J01/TГ-235
Код блока	Трубопроводы проектируемые	Позиция детали	Условный проход	Координаты элементов в здании	Код оборудования/ Номер патрубка	Шов заводской	Шов монтажный	Резьбовое соединение	Позиция опоры Код опоры / код проходки	Направление среды	Переход	Штуцер	Код герметичной проходки/ код проходки

АРХИВНЫЙ ЭКЗЕМПЛЯР

Изм.	Кол.уч.	Лист	№ док.	Подпись	Дата
Инж.2к.		Сухарева			9.05
Пров.вед.инж.		Веренцова			9.05
Пров.нач.гр.		Жук			9.05
Н.контр.		Красноров			9.05

Инв.№ подл. R3.00780.1.0.11
Лист 32

R3.TP25.3072.011.01.00.014

Ростовская АЭС Блок 3

Реакторное отделение
Герметичная часть
Трубопроводы газовых сдувок Pp>2,2 МПа

Стадия	Лист	Листов
Р	1	1

Изометрический чертеж
3TP25Z10

ОАО "НИАЭП" 2012

Формат А1

Дополнительные подписи

Взам. инв. N

Подп. и дата

Инв. N подл. R3.00780.1.0.11